TAIWOND
Smart Airflow. Sustainable Future

免付費專線
0800-258-168
＜本公司保留產品設變權＞

雅 速 達

Tell:04-25278062 (代表號)
E-mail:sales@yasuda.com.tw
雅速達股份有限公司 台中總公司
Fax:04-25291238 / 04-25293889
42073 台中市豐原區三豐路二段549巷332號

雅 速 達

TAIWOND
Smart Airflow. Sustainable Future
智 慧 風 場 · 永 續 未 來

永磁變頻工業大吊扇
PMSM VFD HVLS FAN

WWW.YASUDA.COM.TW

TAIWIND
Smart Airflow. Sustainable Future

雅 速 達
Tell:04-25278062 (代表號)
E-mail:sales@yasuda.com.tw
雅速達股份有限公司 台中總公司
Fax:04-25291238 / 04-25293889
42073 台中市豐原區三豐路二段549巷332號

雅 速 達

TAIWIND
Smart Airflow. Sustainable Future
智 慧 風 場 · 永 續 未 來

永磁變頻工業大吊扇
PMSM VFD HVLS FAN

WWW.YASUDA.COM.TW

高效能的優良設計

不只是風，是智慧的流動。
TAIWIND的產品不僅輸出風力，
更透過智能控制系統與氣流設計，
實現節能與舒適並存。

最真實的測試數據

精準控制能源使用，
提升整體風效表現。
以氣流力學與結構設計，
兼顧動力與低噪音。
以綠能科技減少碳足跡，
讓風能能成為永續的一部分。

值得您信賴的好品質

雅速達的研發設計團隊
高效率馬達、風扇產線一條龍，
從生產到檢驗、包裝、出貨，
我們關注每一個程序和細節，
是我們對客户最好的保障。

永久服務

雅速達團隊始終活躍。
我們用心服務每一位客户，
提供客户安心且有效的解決方案。

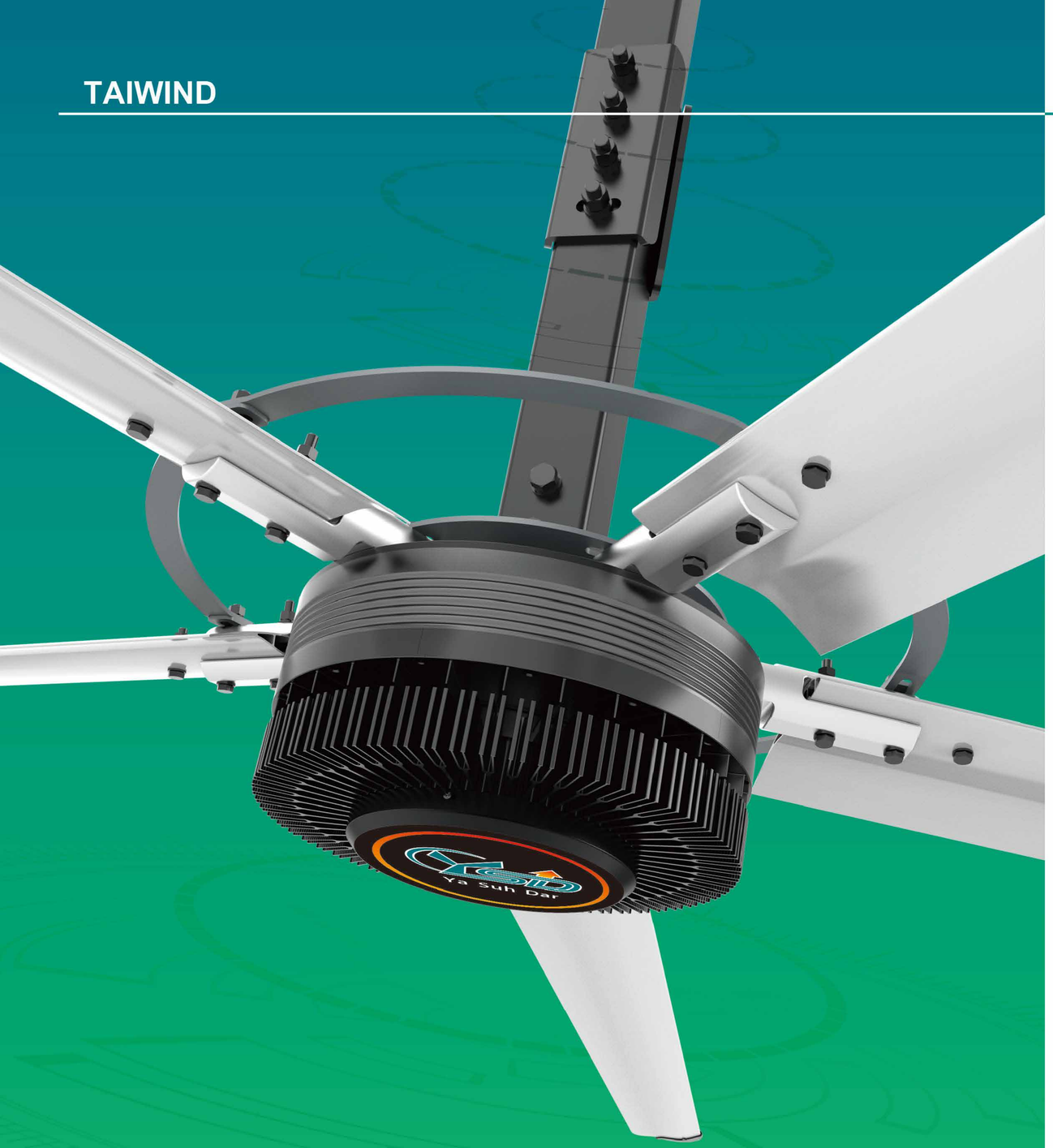

永磁同步馬達的優勢
ADVANTAGES OF PMSM MOTOR

PMSM(Permanent Magnet Synchronous Motor) 中文稱為 「永磁同步馬達」是目前我們生產HVLS永磁變頻工業大吊扇的高端動力核心。
它與傳統AC感應馬達 (Induction AC Motor) 最大不同在於：不再需要外部電磁感應轉子。採用「稀土永磁體」作為轉子，能提供穩定磁場。
效率更高、噪音更低、體積更小。

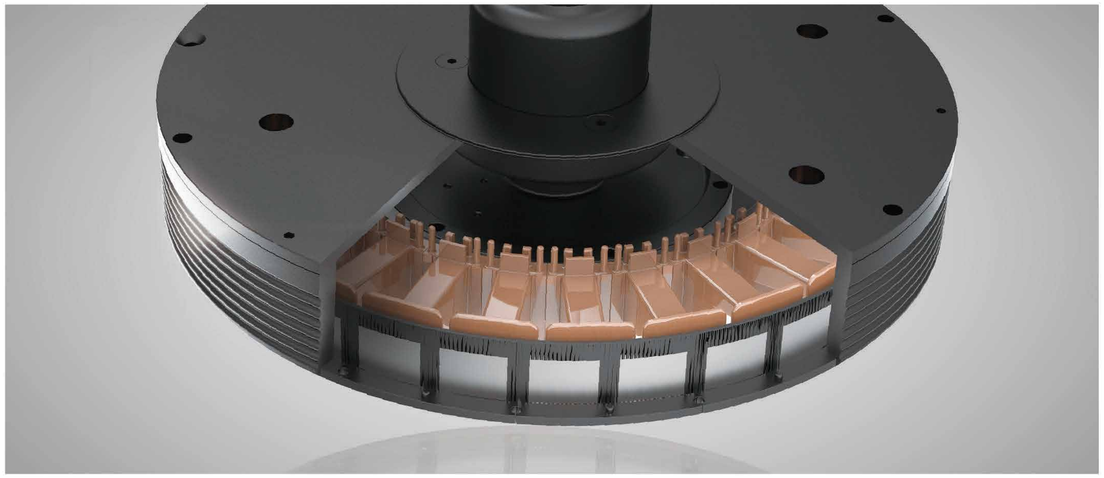

常見AC感應馬達

高效率IE4 PMSM永磁同步馬達

其他風扇

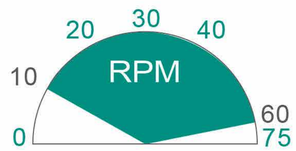

TAIWIND系列

優勢1： 噪音低超靜音

TAIWIND系列產品應用最新PMSM技術,首次將噪音降至39db，真正的低噪音。AC感應馬達減速一體機噪音主要來自於電機殼體的勵磁噪聲和減速機齒輪的摩擦，通常噪音標準達 50-60dB左右。

優勢2：動力強風量大

TAIWIND系列採用最新PMSM技術，低速高扭驅動電機，能夠滿足峰值扭矩內的任意扭矩回收或輔助制動，消除了齒輪減速箱的摩擦能耗，最大扭矩達到300N.m。TAIWIND系列最强大的優勢是它的風量，滿載時達到了930,000m^3 /h，超越市面常見產品風量 30%，得到客户的一致認可和市場高度評價。

300 N.m 最大扭矩

930,000 m³/h 滿載風量(7.3米)

優勢3：散熱設計

高效的散熱系统(散熱表面積高達2.16m^3)，完美解决PMSM技術中性能與發熱這對矛盾指標。系统中通過接觸散熱、輻射散熱兩種方式，巧妙的結構設計，選用高導熱系统的高密度合金鋁材質，達到了完美散熱效果，保障了電機的更長壽命特性。

路徑 1：接觸式散熱

路徑 2：通過輻射傳遞到轉子盤及連接結構散熱

路徑 3：通過固定軸向上部結構傳遞散熱

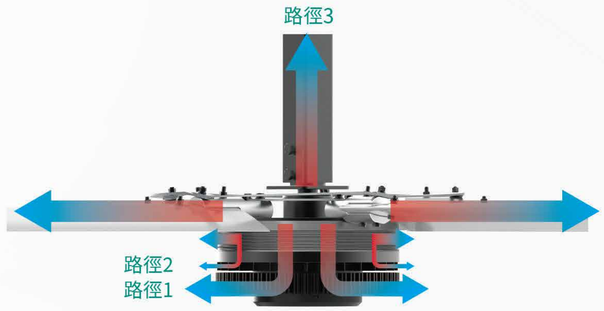

優勢4：免維護保養

TAIWIND系列PMSM電機採用電磁感應原理，雙軸承傳動，完美密封，真正做到免維護保養；市場常見的AC感應馬達採用齒輪傳動技術的產品，需要定期更換減速箱潤滑油，由專業人員登高拆卸作業，增加了成本。

優勢5：主機小巧精緻

TAIWIND系列主機小巧精緻，主機高度僅0.30M，這就大大降低了對安裝空間的要求，只需0.8M 就可安裝一台TAIWIND系列風扇。市面上常見的工業風扇主機較大，安裝空間需要1.2M以上，這就限制了他的安裝場合。

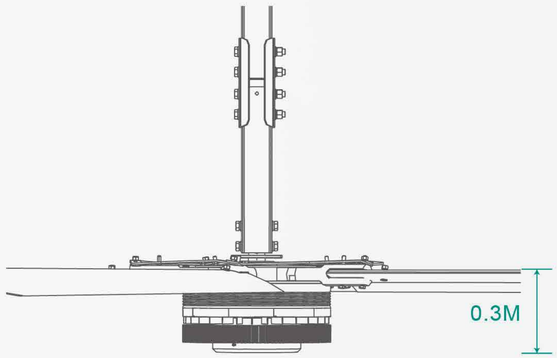

高效率IE4 PMSM永磁同步馬達

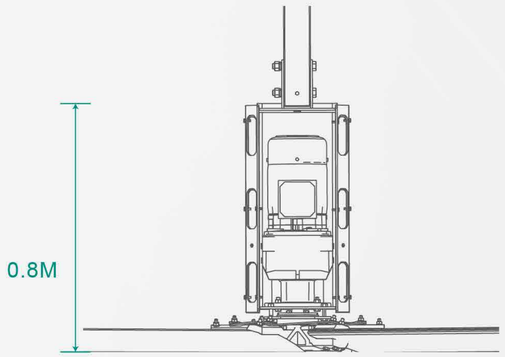

舊式傳統AC感應馬達

VFD智慧變頻控制系統
(Variable Frequency Drive System)
「穩定、省電、安全」運轉的核心

IP66 DUST&WATER RESISTANT

c UL

產品參數
PRODUCTS SPECIFICATIONS

TAIWIND系列是一種基於PMSM永磁同步電機技術的新型風扇,其直徑有4.9米與7.3米兩款，輸入電壓單相220V。該產品取代了傳統的電機減速一體機，實現了高度集成，提高了可靠性和傳動效率，在極高的效率下促使空間氣流流動循環，達到人員降溫的目的，極大的改變環境舒適度。

直徑(M)	7.3	4.9
型號	HVLS-7.3M-PMSM	HVLS-4.9M-PMSM
電壓(V)	單相220V	單相220V
最大運轉電流(A)	6.6	5.6
最高轉速(RPM)	56	75
馬力(kW)	1.5	1.0
最大風量(CMM)	15500	12500
空機重量(Kg)	125	110

注：
1. 重量計算：產品重量不包含控制箱，頂部連接構件等。
2. 尺寸：以上所列產品尺寸為標準品，其他規格尺寸可訂製。
3. 噪音：聲級計距離電機3M，電磁噪音 40db(A)以下。

功 能 介 紹
FUNCTION INTRODUCTION

體感降溫

除濕除潮

自然通風

超大覆蓋

體感降溫

TAIWIND系列利用正壓通風涼爽理念結合現代航空機翼技術，通過巨大扇葉緩慢的旋轉從而帶動全方位氣流的流動，產生持續不斷的立體循環風，大面積微風流動加速了體表汗液的蒸發速度，從而達到循環通風效果，若再搭配負壓排風扇使用，讓人體皮膚表面有4-6℃的溫差。另外此款鋁合金風葉角度採用獨創的結構，通過改變風速的大小，在降低人身感受的同時又保持了人體水份，從而加強了人體感受的舒適度。

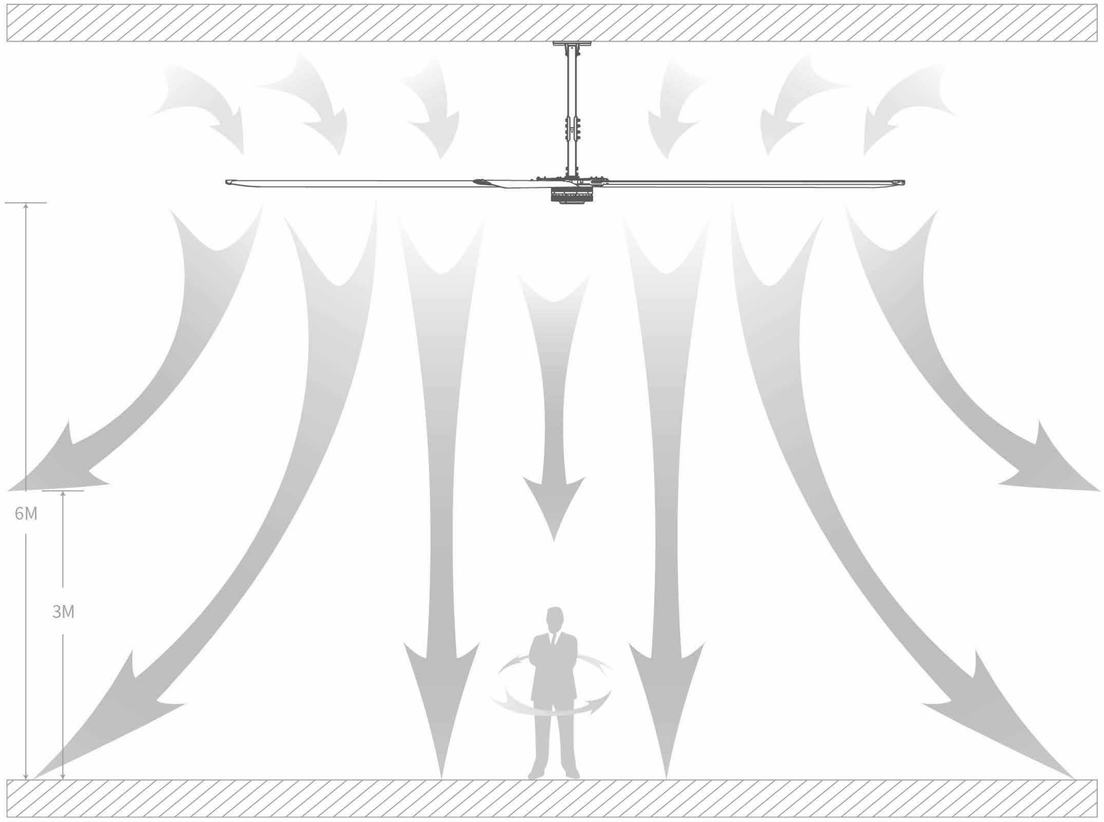

溫度直降4-6℃(需搭配負壓排風扇)

除濕除潮

TAIWIND系列大型工業風扇轉動產生自然風可以促進整個空間的空氣流動，假如室內有難聞的煙味、濕氣，流動的空氣可以迅速通過門窗或搭配負壓排風扇與室外空氣交換，減少室內汙濁空氣的滯留，從而改善室內空氣質量，達到淨化空氣，除濕除潮的目的。

自然通風

普通的通風換氣方案不能很好的解決設備和人員位置的空氣流動問題，而TAIWIND系列大吊扇可以有效增強空間內氣流場的有序運動，將促進整個空間空氣流動，配合負壓排風扇，處於地面的人員和設備位置都能感受帶來的自然微風，從而得到一個舒適的工作環境。

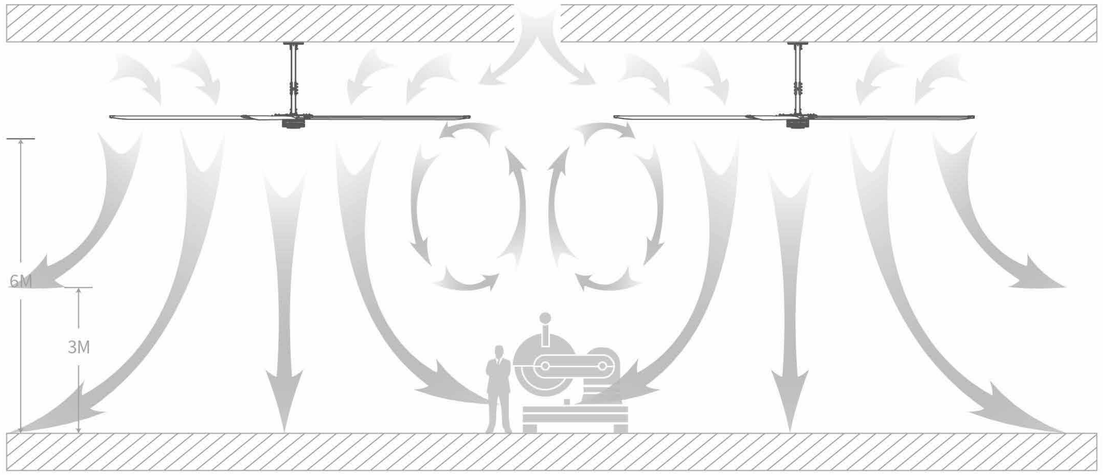

超大覆蓋

TAIWIND系列直徑(4.9米及7.3米)，低轉速，大範圍內促使空氣有序流動，每台風扇的有效近似覆蓋面積超過200-400坪。TAIWIND系列工業風扇之所以能覆蓋如此大的面積，不僅取決於風扇的獨特美航機翼型設計，還因為工業風扇能先將氣流豎直推向地面，然後在地面上形成1-3米高的氣流層，從而形成了超大面積覆蓋。

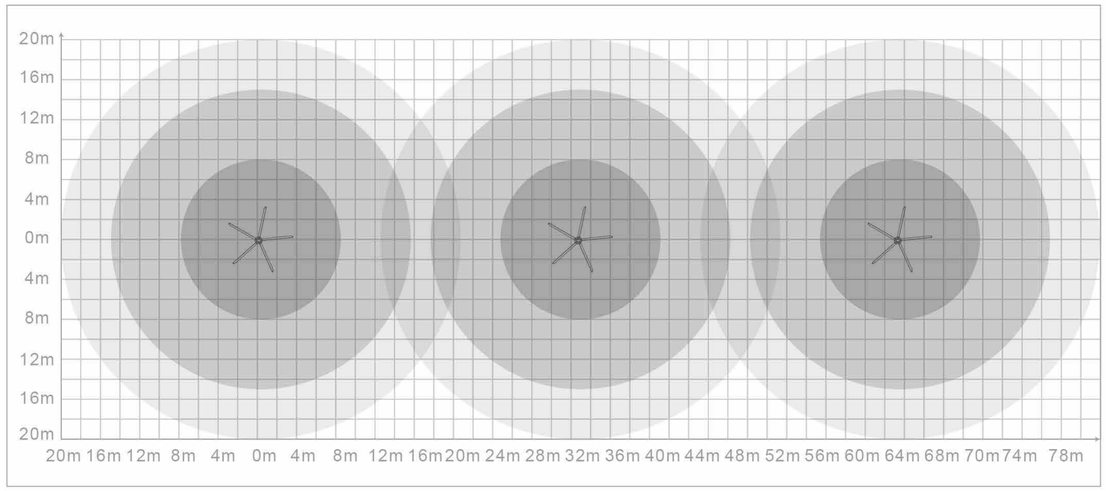

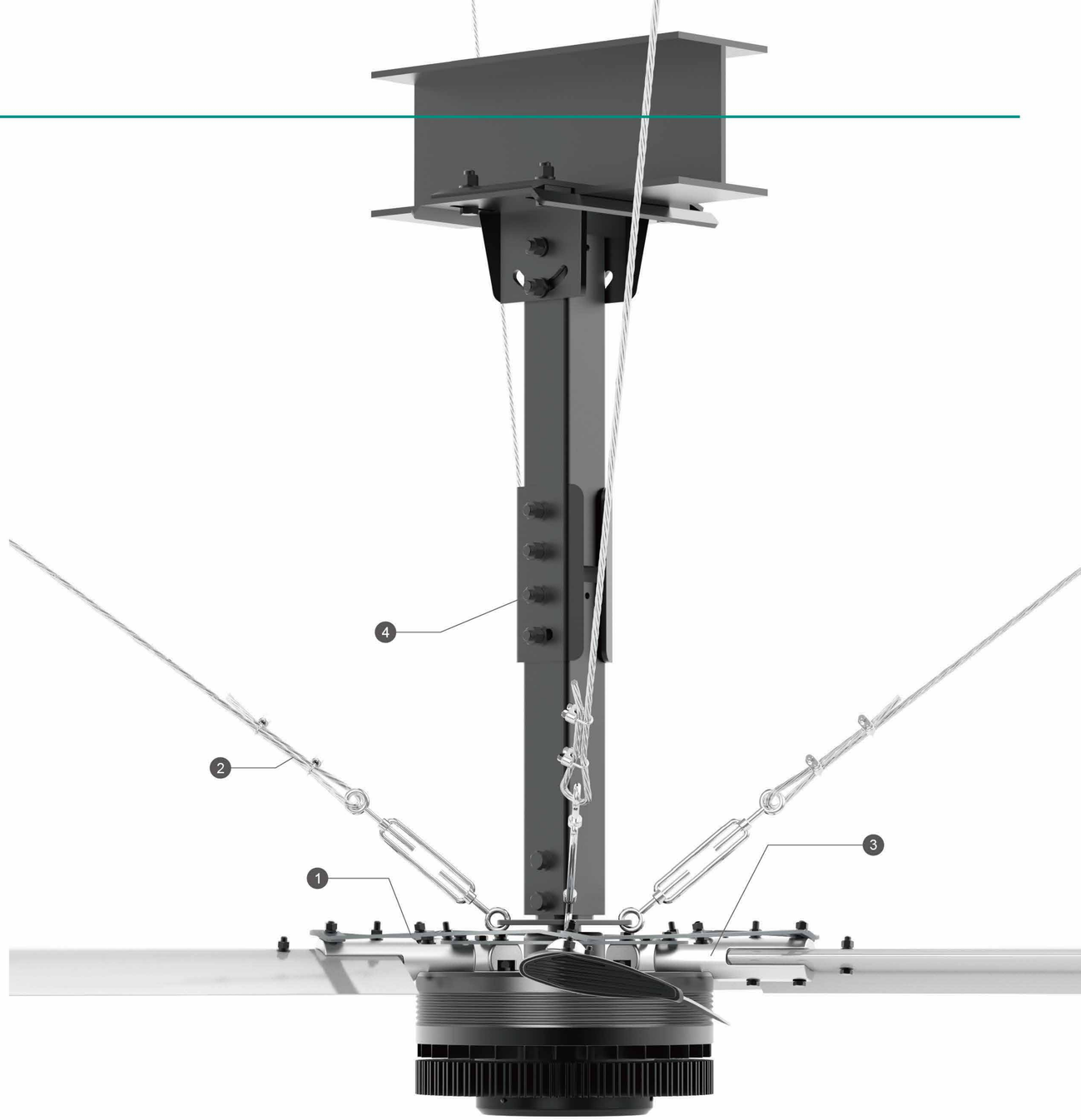

1. 扇葉L型安全環：每個扇葉都裝設L型安全鏈接扣，防止葉片單獨斷落；
2. 安全繩索牽引：安全繩索牽引拉索防止風扇受外力影響而晃動；
3. 外夾式插件：插件是風扇的主要安全部件之一，歐比特採用外夾式、加大號設計，採用航空鋁材CNC精加工製造，高強負荷下的疲勞運行測試，保障風扇長久運行的安全性；
4. 緊固件：所有緊固件均裝設防鬆自鎖螺母和齒型防落墊；

安 全 條 件

INSTALLATION CONDITIONS

雅速達擁有資深的行業應用經驗，具備一支經驗豐富的安裝售後團隊，針對各種安裝場所提供合理化安裝方案。安裝過程有嚴格的操作規範和安裝標準，所有安裝人員均經過高空作業主管訓練並取得合格證照專業執業安裝。

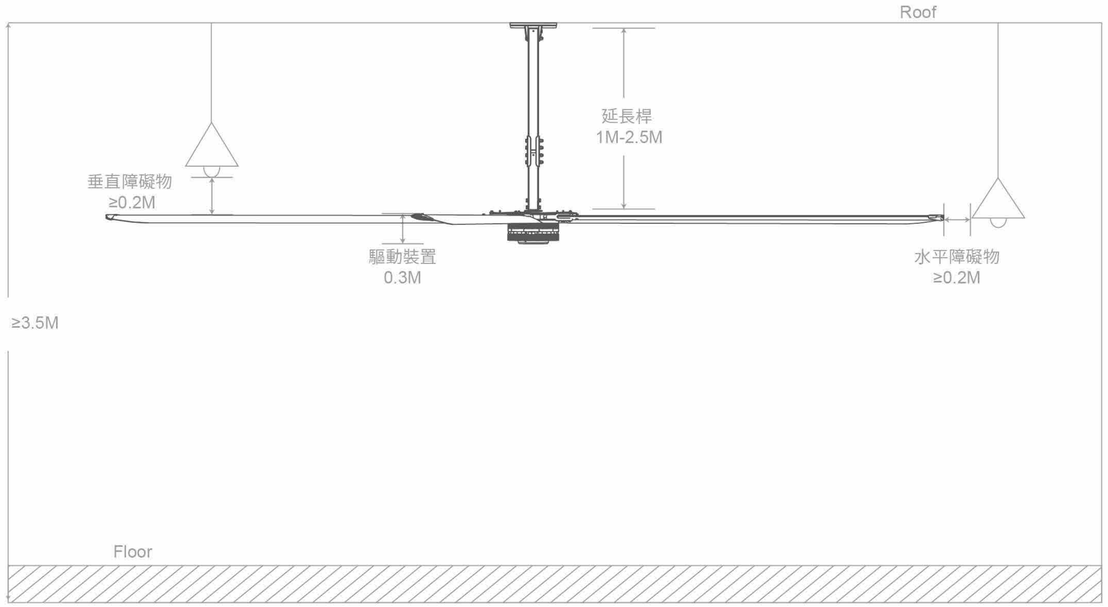

TAIWIND系列立面安裝示意圖

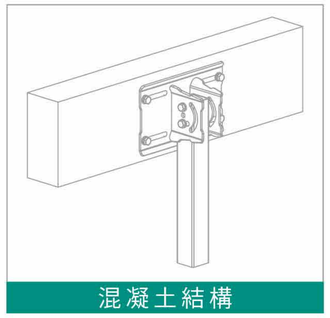

混凝土結構

H型鋼梁結構

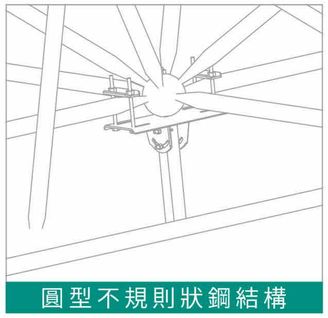

圓型不規則狀鋼結構

不同建築結構安裝大型工業風扇

免費到場
評估規劃

專業培訓
安裝團隊

水平、高度
平面測試
經驗豐富

緊固件均有
扭矩標準
實現最佳緊固

安裝流程
簡明科學

售後貼心
服務保障

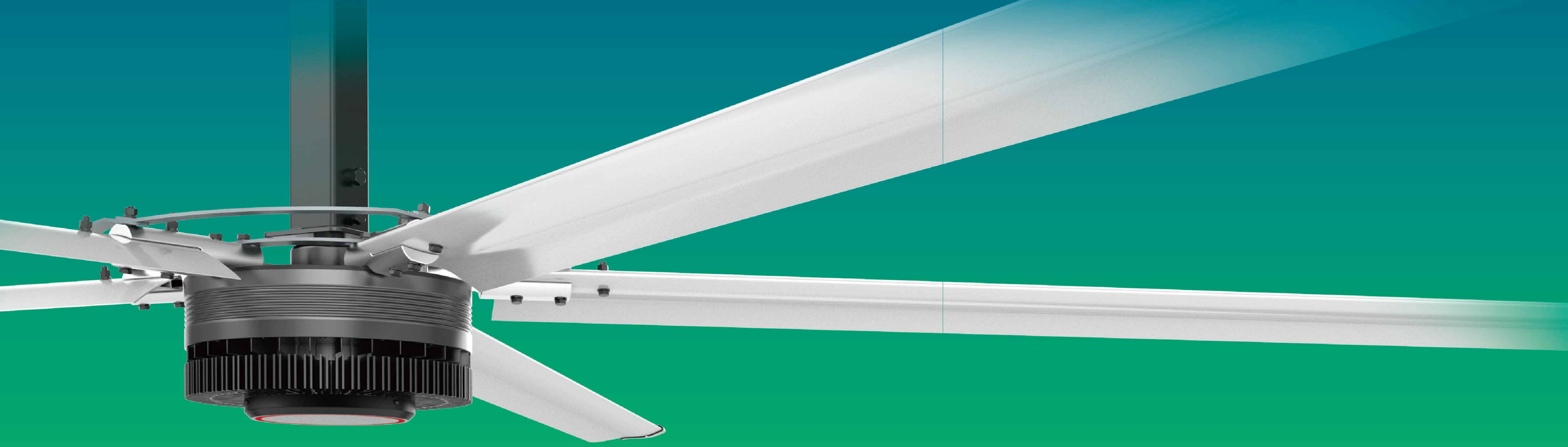

TAIWIND

Smart Airflow. Sustainable Future

智慧風場．永續未來

品牌核心理念

以智慧科技掌握風的力量，打造高效、節能、靜音的
氣流解決方案，為工業廠房與商業空間帶來舒適環境。

機械加工製造

體育運動中心

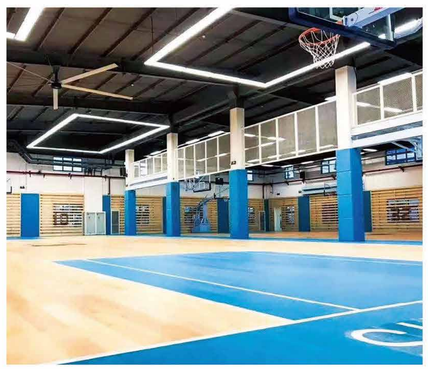

汽車修配廠

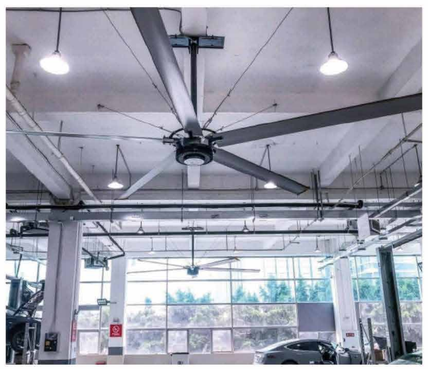

食品製造工廠

物流倉儲中心

NOTE

TAIWIND
Smart Airflow. Sustainable Future

NOTE

TAIWIND
Smart Airflow. Sustainable Future